310.649.003
150000002003_AA

WERMA 649

EN 62368

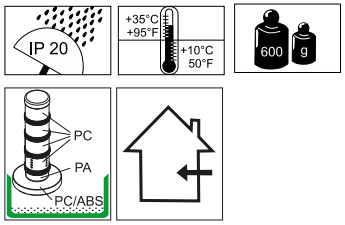

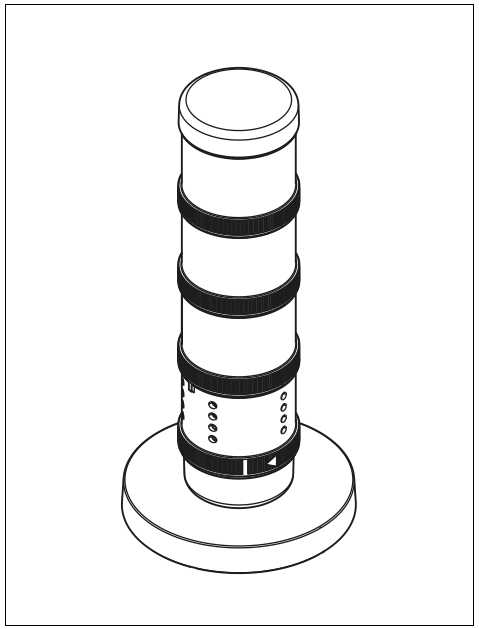

DE Betrieb **ausschließlich** mit dem im Lieferumfang enthaltenen Netzteil zulässig.
GB Operation **only** with power adapter included in assembly.
FR Opération **seulement** permise avec le bloc d'alimentation compris dans la livraison.

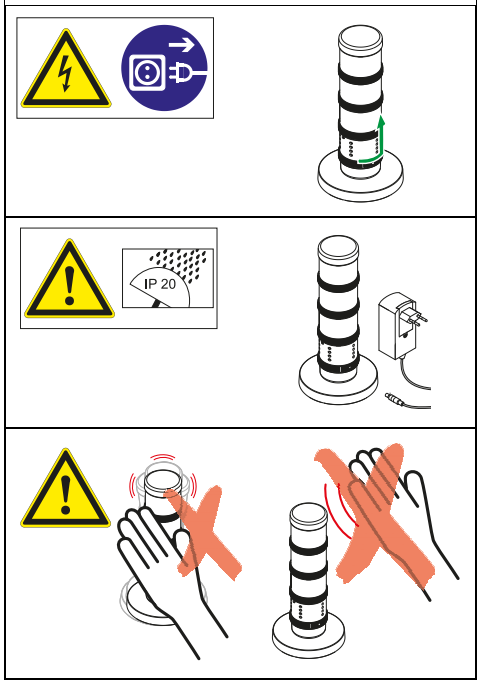

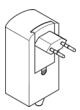

Netzspannung/Input:
100-240 V~, 50-60 Hz
Ausgangsspannung/Output:
24 V=, I_{max} 1 A

DE **VORSICHT**: Das Gerät darf nur als Empfehlung zum Lüften von Räumen verwendet werden und nicht in sicherheitskritischen Bereichen, in denen ein zu hoher CO_2-Gehalt körperliche Schäden zur Folge haben kann.
GB **CAUTION**: The unit may only be used as a recommendation for the ventilation of rooms and not in safety-critical areas where an excessive CO_2 content can cause physical consequences.
FR **ATTENTION** : L'appareil peut être utilisé uniquement comme recommandation pour la ventilation des pièces et pas dans les zones critiques pour la sécurité où une teneur excessive en CO_2 peut entraîner des conséquences physiques.

1

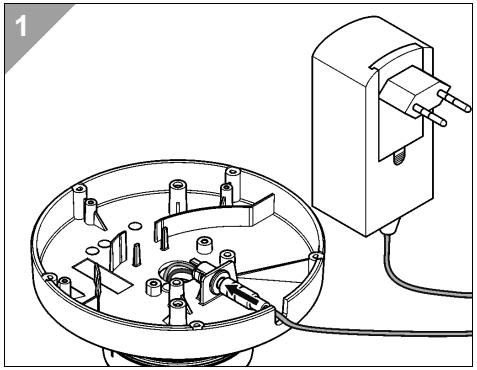

2

2a - 649 000 10
2b - 649 000 10 + 975 883 01*
* Zubehör, nicht im Lieferumfang enthalten.
Accessories ,not included in delivery.
Accessoires, non inclus dans la livraison.

2a

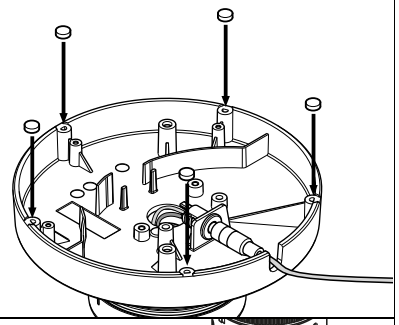

2b

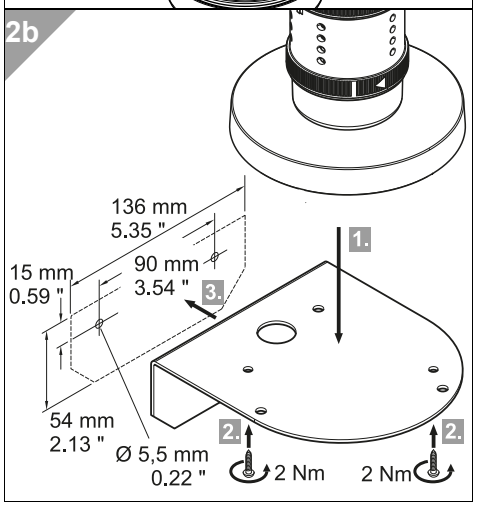

3

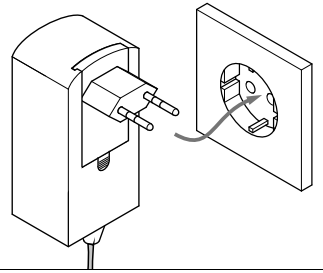

© D

WERMA Signaltechnik GmbH + Co. KG
D-78604 Rietheim-Weilheim
Telefon +49 (0)7424 / 9557-0
Telefax +49 (0)7424 / 9557-44
info@werma.com
www.werma.com

Korrekte Aufstellung
Correct placement

CO_2-Ampel aufstellen:
- ➟ nicht höher als 2 m über dem Fußboden
- ➟ nicht direkt am Fenster
- ➟ nicht im Luftzug

place CO_2-Traffic Light:
- ➟ not higher than 2 m above the ground
- ➟ not direct at the window
- ➟ not in a draft

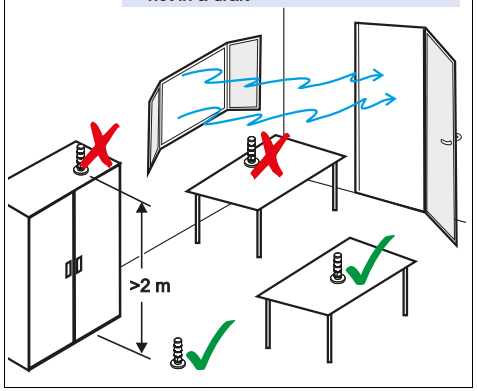

Automatische Erstinbetriebnahme (nach 24 h einsatzbereit)
Automatic initial start-up (ready after 24 h)

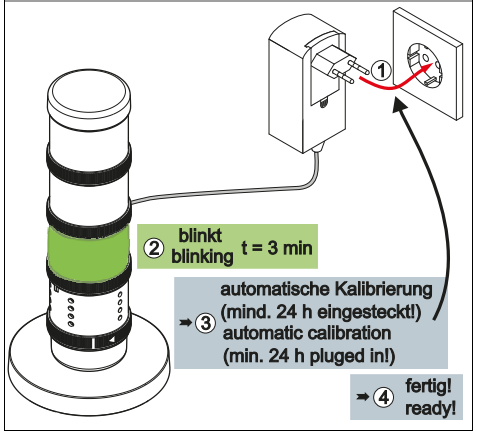

Manuelle Erstinbetriebnahme (Schnellstart)
Manual initial start-up (fast start-up)

➟ siehe Manuelle Kalibrierung
see Manual calibration

Anwendung + Messung
Use + Measuring

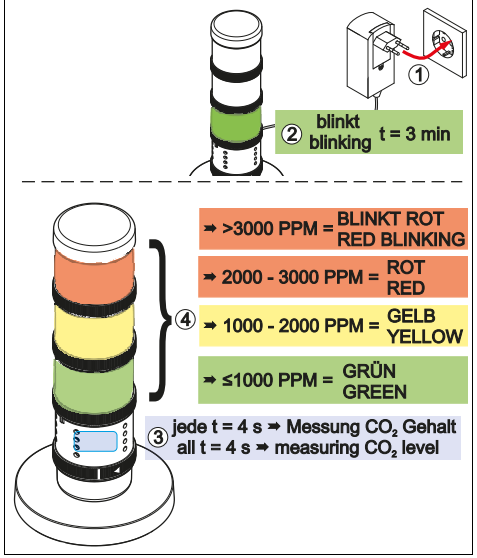

Automatische Kalibrierung
Automatic calibration

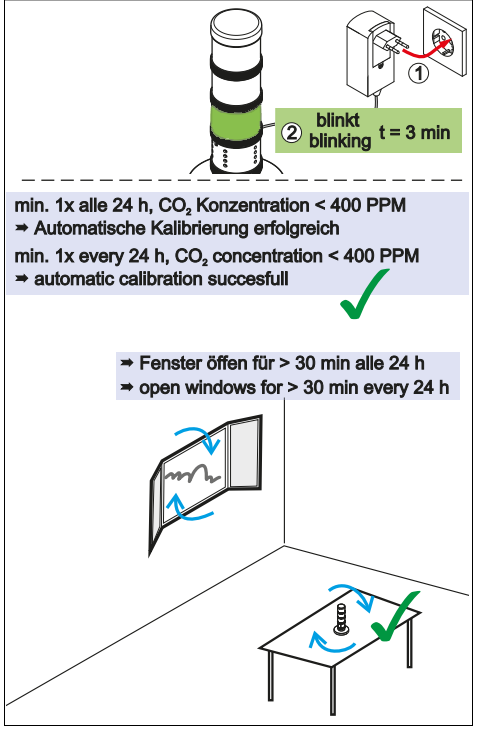

Manuelle Kalibrierung (1-8)
Manual calibration (1-8)

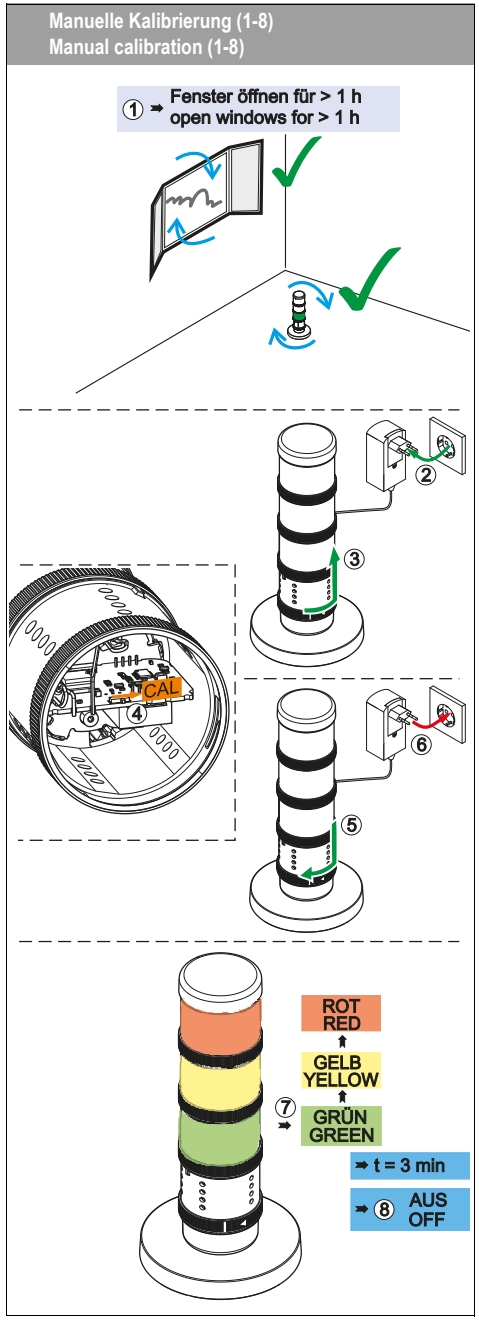

Manuelle Kalibrierung (9-14)
Manual calibration (9-14)

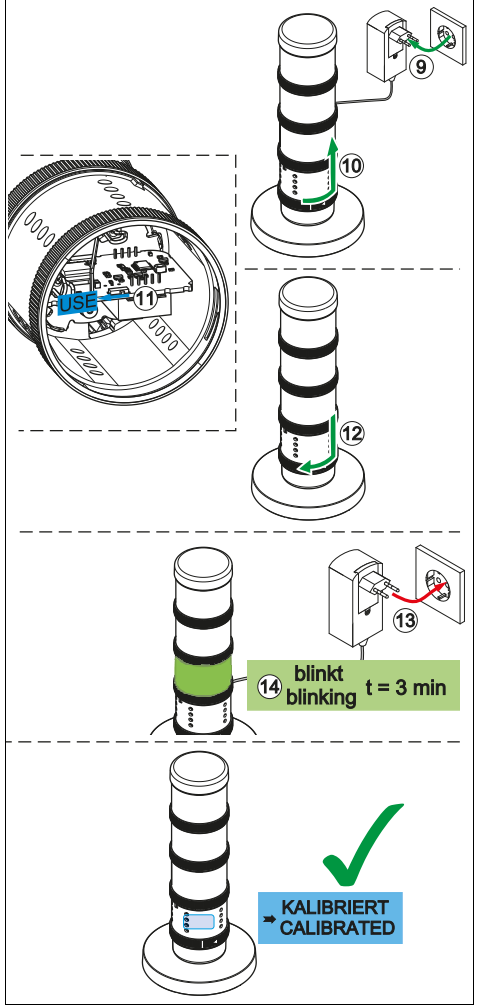

150000002003_AA
310.649.003

© Ⓓ

WERMA®